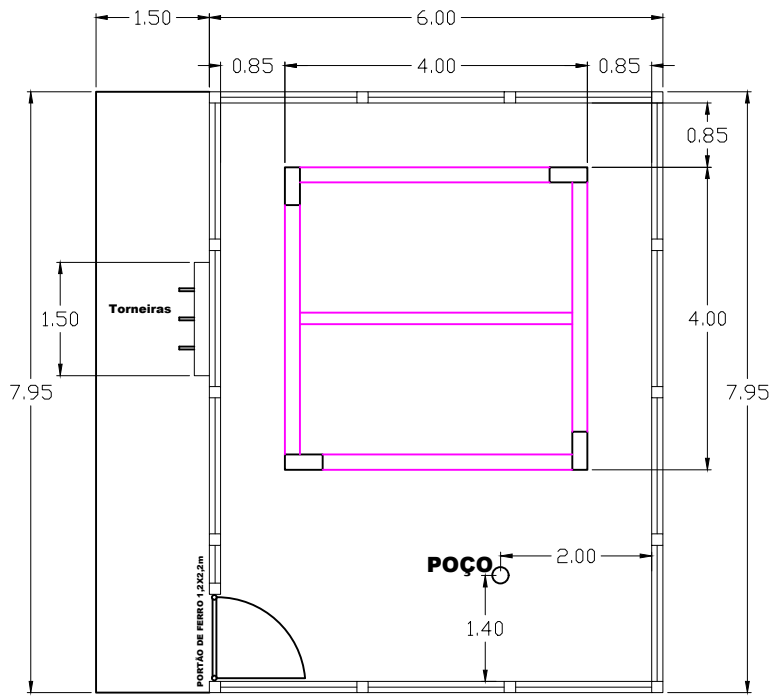

PLANTA BAIXA GERAL

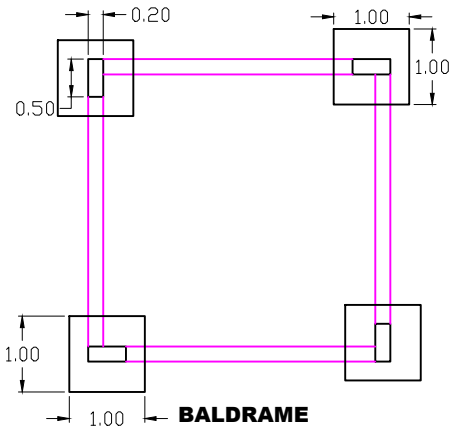

BALDRAME

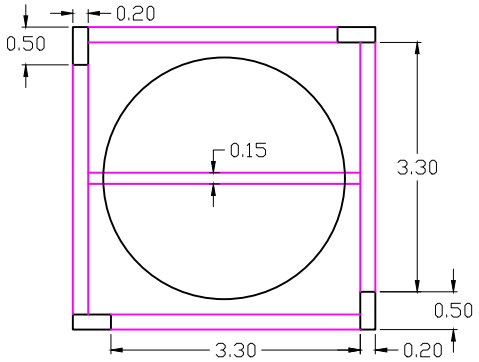

VIGAS SUPERIORES

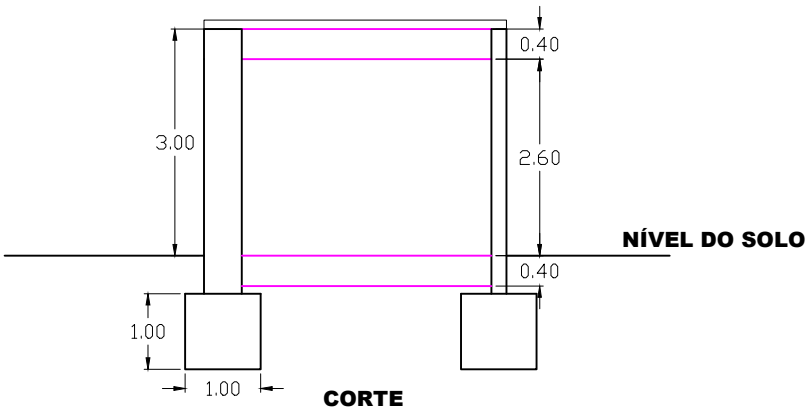

CORTE

TÉCNICO RESPONSÁVEL:

PREFEITURA DE ITABAIANA
FORTE COMO SEU POVO

SECRETARIA DE OBRAS, URBANISMO, INFRAESTRUTURA E DOS SERVIÇOS PUBLICOS

Rua Pedro Diniz Gonçalves, 600
Serrano, Itabaiana/SE, 49503-105

obras@itabaiana.se.gov.br

PROJETO:	**PERFURAÇÕES E INSTALAÇÕES DE POÇOS**
SITO:	**ITABAIANA/SERGIPE**
ADMIN:	**VALMIR DOS SANTOS COSTA**
SECRETÁRIA:	**DEILZA DE ASSIS SANTOS**
DESENHO:	**DIEGO BARROS**
DESCRIÇÃO:	**PLANTA BAIXA - DET. - CORTE**
ESCALA: 1:100	**DATA:** ABRIL / 2025
PRANCHA:	**01/02**

A4 (21,0 x 29,70cm)